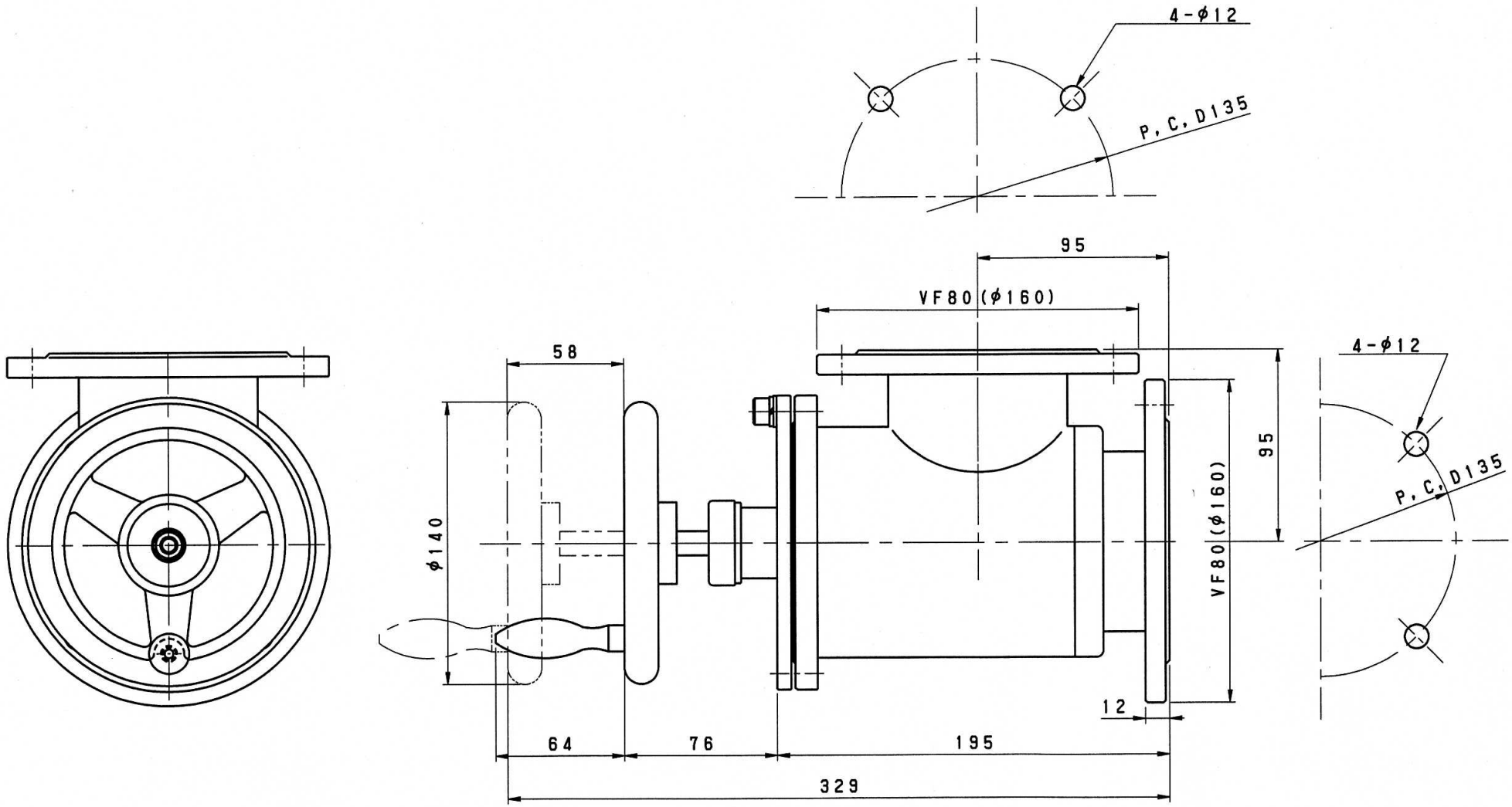

LV-K3

大亜真空株式会社
DIAVAC LIMITED